赛尔勒
ZELLER

创新 / 合作 / 共赢

AGV 智能充电产品手册

Enterprise product manual

江苏赛尔勒智能设备有限公司

联系人：仝经理
手机：15298378221
邮箱：ricky.tong@jszeller.com
网站：www.jszeller.com

产品手册

产品类型：电刷板/刷块

AGV 自动充电刷板刷块：有单极、双极、三极、四极，15A、20A、35A、50A、100A、150A、200A 等多种常规型号选择，也可以根据客户需求定制，为锂电池、铅酸电池、镍氢电池、镍镉电池等电池提供自动充电载体，也可以用在 AGV 导航运输车在线充电系统，产品广泛应用于电力、铁路、通信、物流自动化、国防、石化、冶金、煤矿等领域。

表 1-1 电刷板/刷块常规型号规格表

				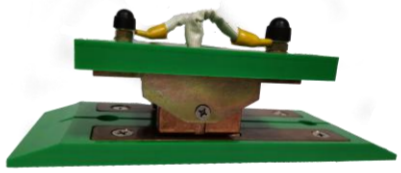	
产品型号		**产品型号**		**产品型号**	
UNLSB/K-200A		TOPSK/B-200		UNLSB/K-100A-01	
产品参数		**产品参数**		**产品参数**	
品牌	Zeller	**品牌**	霍克	**品牌**	Zeller
刷板尺寸	220L*160W*20Hmm	**刷板尺寸**	400L*190W*20Hmm	**刷板尺寸**	220L*160W*20Hmm
重量	2.2KG	**重量**	2.5KG	**重量**	2.0KG
刷块尺寸	350L*190W*78Hmm	**刷块尺寸**	220L*160W*78Hmm	**刷块尺寸**	350L*190W*70Hmm
重量	2.0KG	**重量**	2.3KG	**重量**	2.0KG
电流	200A	**电流**	200A	**电流**	100A
电压	任何电压平台	**电压**	任何电压平台	**电压**	任何电压平台
材质	铝/紫铜/铜碳/镀镍处理	**材质**	铝/紫铜/铜碳/镀镍处理	**材质**	铝/紫铜/铜碳/镀镍处理
电极	1-4P	**电极**	1-4P	**电极**	1-4P
压缩量	18mm	**压缩量**	18mm	**压缩量**	16mm
寿命	30000-50000 次	**寿命**	30000-50000 次	**寿命**	30000-50000 次

尺寸图

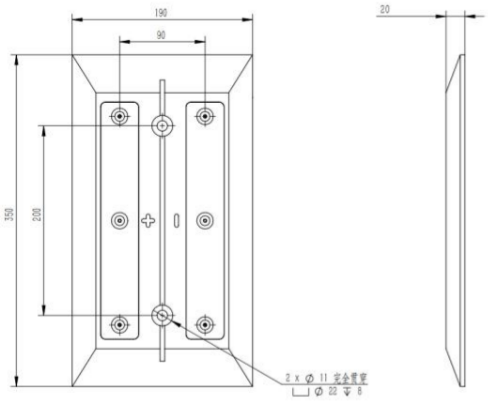

UNLSB-200A-01 刷板尺寸图

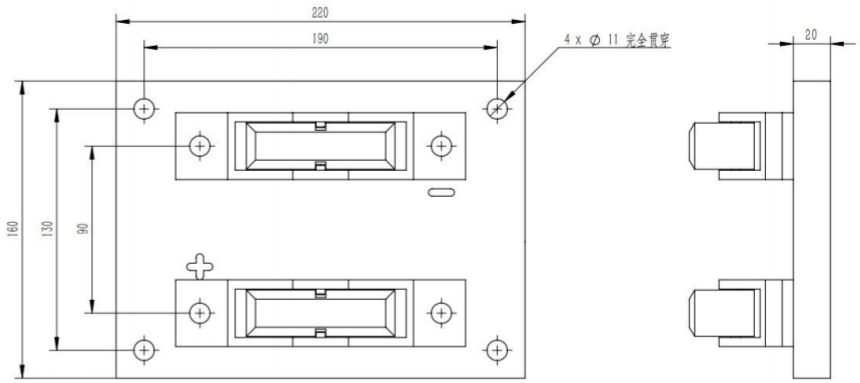

UNLSK-200A-01 刷块尺寸图

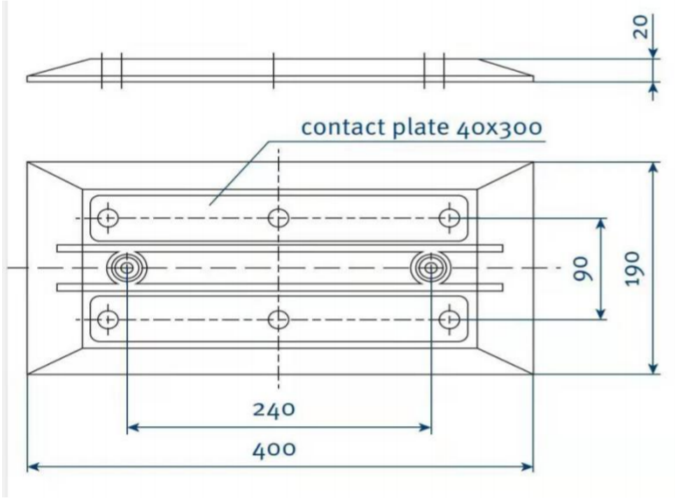

TOPSB-200 刷板尺寸图

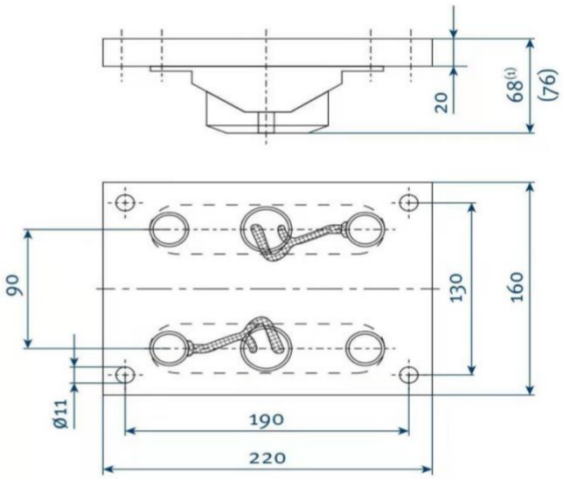

TOPSK-200 刷块尺寸图

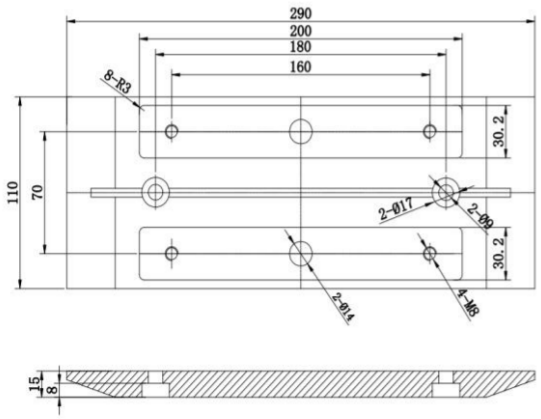

UNLSK-100A-01 刷板尺寸图

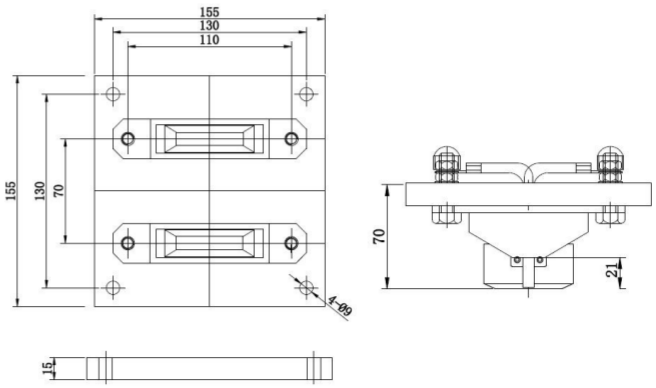

UNLSK-100A-01 刷块尺寸图

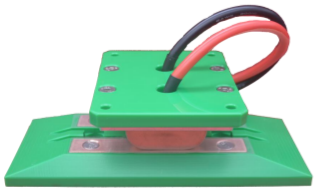	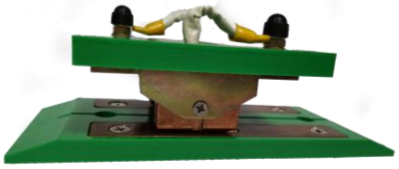	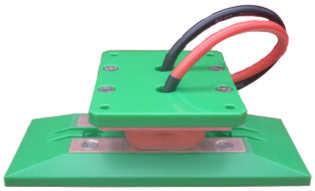
产品型号	**产品型号**	**产品型号**
UNLSB/K-100A-02	UNLSB/K-50A-01	UNLSB/K-50A-02
产品参数	**产品参数**	**产品参数**
品牌 Zeller	**品牌** Zeller	**品牌** Zeller
刷板尺寸 220L*90W*20Hmm	**刷板尺寸** 270L*95W*15Hmm	**刷板尺寸** 220L*90W*20Hmm
重量 2.0KG	**重量** 2.0KG	**重量** 2.0KG
刷块尺寸 100L*120W*45Hmm 100L*100W*45Hmm	**刷块尺寸** 135L*135W*63.5Hmm	**刷块尺寸** 100L*120W*45Hmm 100L*100W*45Hmm
重量 2.0KG	**重量** 2.0KG	**重量** 2.0KG
电流 100A	**电流** 50A	**电流** 50A
电压 任何电压平台	**电压** 任何电压平台	**电压** 任何电压平台
材质 铝/紫铜/铜碳/镀镍处理	**材质** 铝/紫铜/铜碳/镀镍处理	**材质** 铝/紫铜/铜碳/镀镍处理
电极 1-4P	**电极** 1-4P	**电极** 1-4P
压缩量 c15mm	**压缩量** 18mm	**压缩量** 15mm
寿命 30000-50000 次	**寿命** 30000-50000 次	**寿命** 30000-50000 次

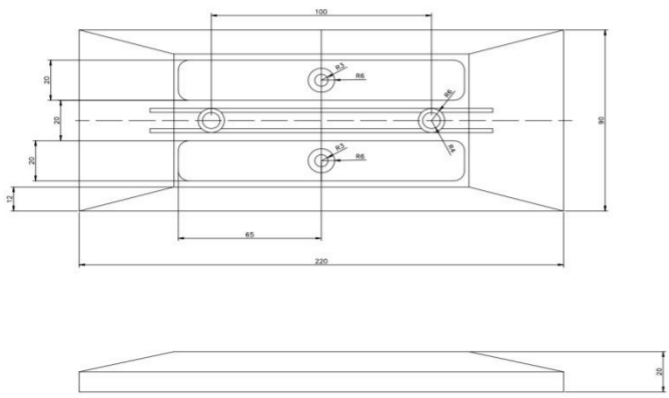

UNLSK-100A/50A-02 刷板尺寸图

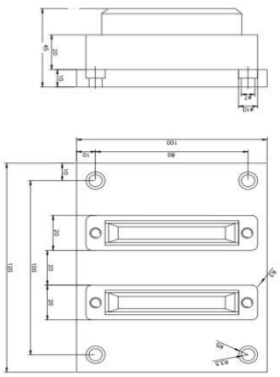

UNLSK-100A/50A-02 刷块尺寸图

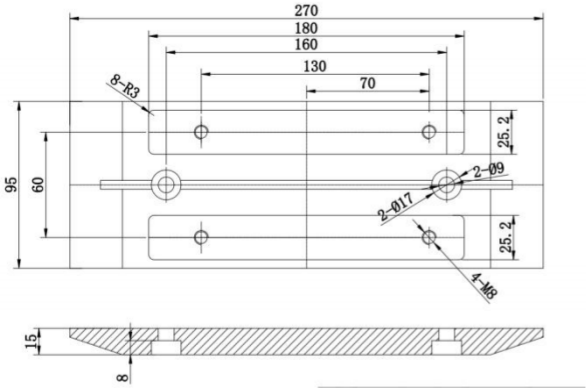

UNLSB-50A-01 刷块尺寸图

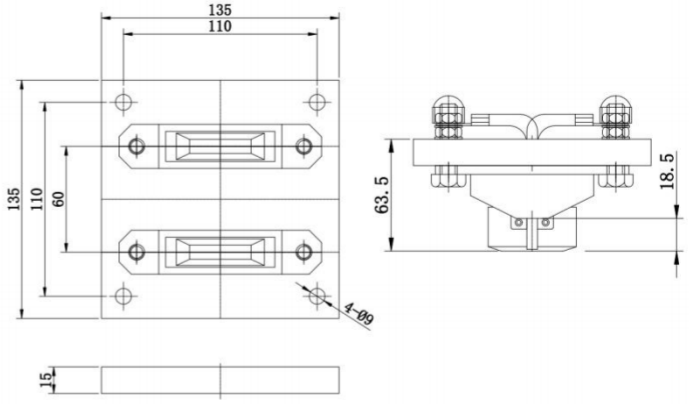

UNLSK-50A-01 刷块尺寸图

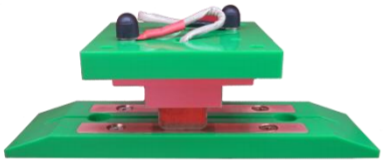		
产品型号	**产品型号**	**产品型号**
UNLSB/K-35A-02	UNLSB/K-20A	UNLSB/K-15A

产品参数		**产品参数**		**产品参数**	
品牌	Zeller	**品牌**	Zeller	**品牌**	Zeller
刷板尺寸	240L*70W*15Hmm	**刷板尺寸**	240L*70W*15Hmm	**刷板尺寸**	170L*65W*15Hmm
重量	1.0KG	**重量**	1.0KG	**重量**	0.8KG
刷块尺寸	110L*110W*63.7Hmm	**刷块尺寸**	110L*110W*85Hmm	**刷块尺寸**	100L*100W*58.6Hmm
重量	0.9KG	**重量**	1.0KG	**重量**	1.0KG
电流	35A	**电流**	20A	**电流**	15A
电压	任何电压平台	**电压**	任何电压平台	**电压**	任何电压平台
材质	铝/紫铜/铜碳/镀镍处理	**材质**	铝/紫铜/铜碳/镀镍处理	**材质**	铝/紫铜/铜碳/镀镍处理
电极	1-4P	**电极**	1-4P	**电极**	1-4P
压缩量	14mm	**压缩量**	9mm	**压缩量**	15mm
寿命	30000-50000 次	**寿命**	30000-50000 次	**寿命**	30000-50000 次

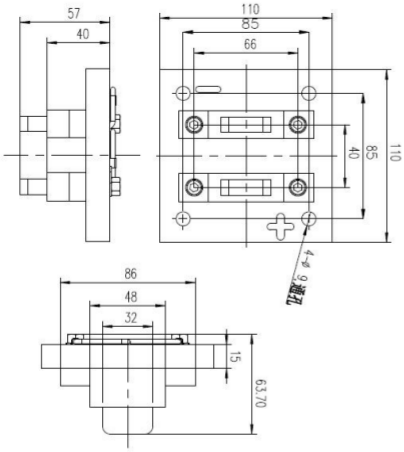

UNLSK-35A 刷块尺寸图

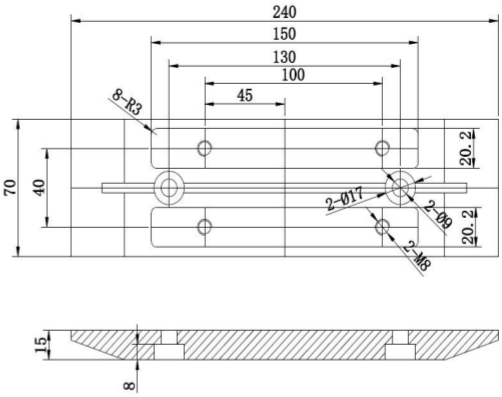

UNLSK-35A 刷板尺寸图

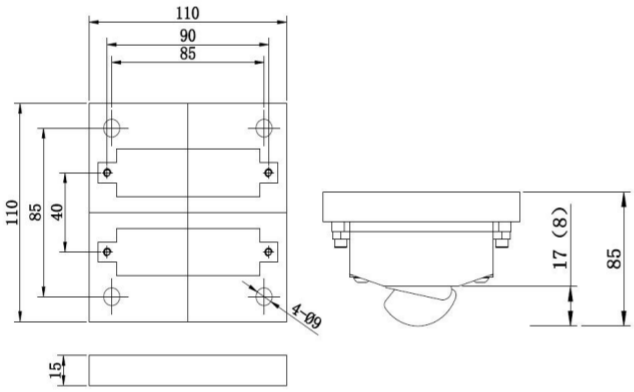

UNLSK-20A 刷块尺寸图

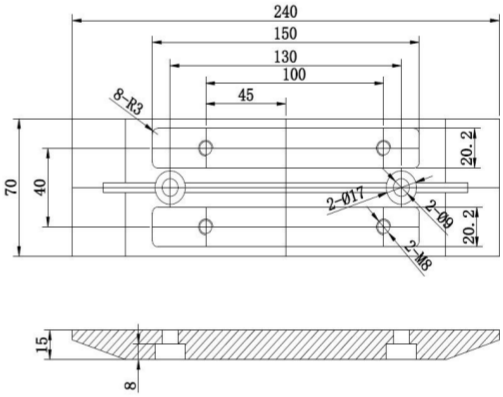

UNLSB-20A 刷板尺寸图

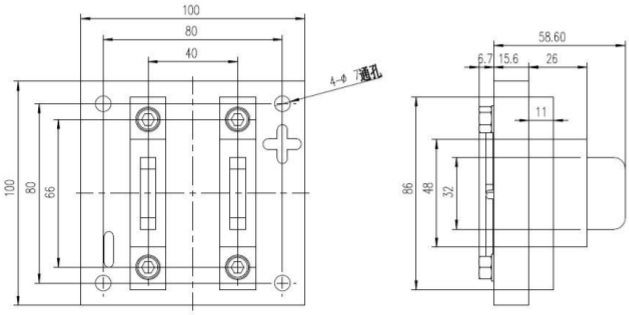

UNLSK-15A 刷块尺寸图

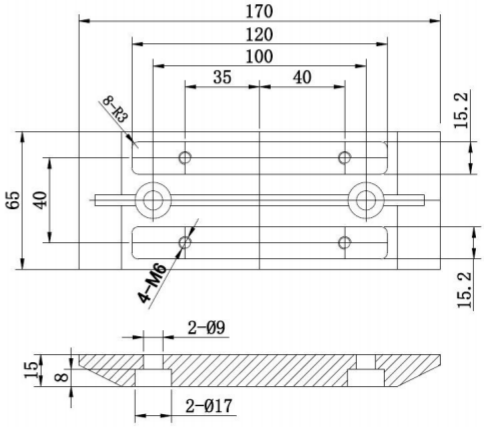

UNLSB-15A 刷板尺寸图

部分产品实拍展示

15A 尾插款

15A 微型镀镍款

15A 尾插款

20A 微型镀镍款

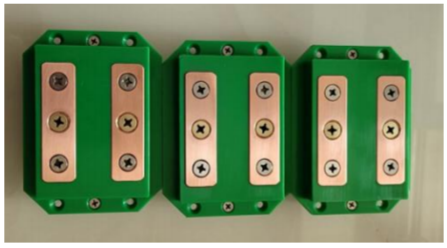

20A 凹陷款刷板

20A 凹陷款

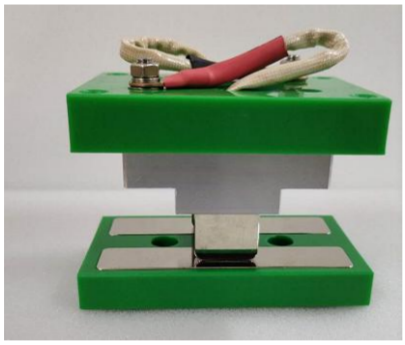

20A 镀镍款（刷板正面无螺丝）

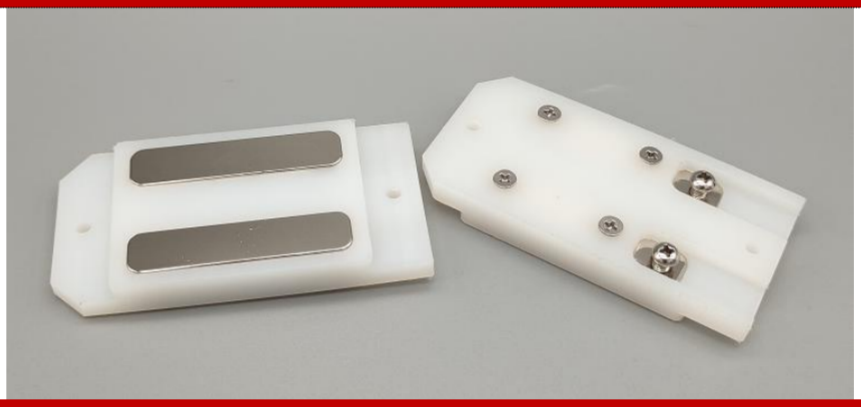

20A 镀镍凹陷款刷板（刷板正面无螺丝）

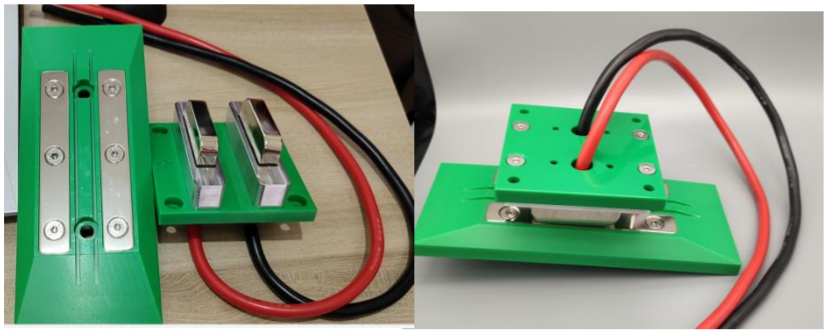

50A 镀镍款

50A 凹陷款

50A 凸出镀镍款

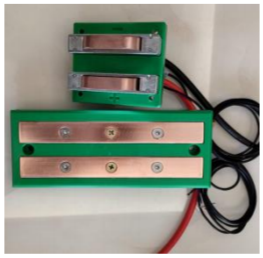

50A 带碰撞检测款

50A 镀镍加长款

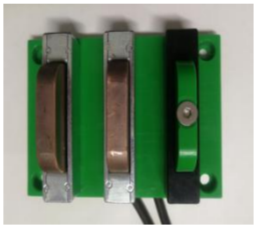

50A 带接近开关款

50A 横向款

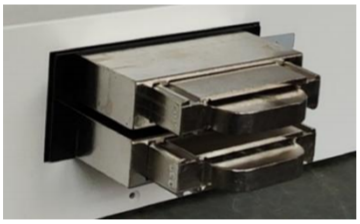

100A 两级伸缩款

15A 四级款

100A 单级款

100A 圆弧镀镍款

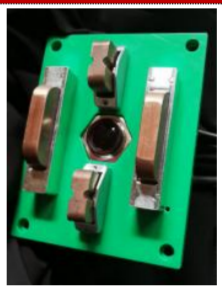

100A 四级款（带通讯级）

产品类型：智能充电站

智能充电机采用高频软开关与 DSP 数字化结合的模块化设计，转换效率高、功率因数高、谐波分量小，性价比高，为客户节省成本，体积小巧，多个充电模块冗余并联输出，结构简单、安全可靠，便于维护。

充电过程采用标准三段式充电方式：恒流-限压-倒计时。

通过充电电流的时间积分计算充电安时，以及限压状态下的电流值等多重参数判断电池的充满状态。

全系列充电机均可配置 7 寸触摸屏，可实现充电过程控制、充电状态显示、充电数据记录、故障信息记录功能。并开放专业配置界面，允许高端客户根据自己的需要配置充电曲线。

智能充电机具有 CAN、RS485、WiFi 等多种数据接口，采用标准的通信协议或可根据特定 BMS 协议进行定制，可实现与大部分锂电池 BMS 进行数据交换，可以提供局域网控制方案，便于集中监控充电站

管理后台可通过 CAN、RS485、10/100M 以太网等多种数据接口对充电机进行实时数据查询。

自动模式下，充电可实现充满自动断开、断电后上电自动启动功能。

系统具有开路、过流、过热、短路以及电池未接及反接保护等故障保护功能，发生故障自动停机。内部模块异常时充电机会进行报警并自动停止充电。BMS 通讯失败超时和 BMS 系统故障时充电机会进行报警并自动停止充电。

表 1-3 一体式智能充电站常规型号规

产品型号		**产品型号**		**产品型号**	
UNLSC-24V(48V)/20A		UNLSC-24V(48V)/50A		UNLSC-24V(48V)/100A	
产品参数		**产品参数**		**产品参数**	
品牌	Zeller	**品牌**	Zeller	**品牌**	Zeller
尺寸	342L*182.4W*91.2Hmm	**尺寸**	400L*272W*176Hmm	**尺寸**	400L*200W*220Hmm
重量	7KG	**重量**	9KG	**重量**	9～20KG
工作电源	AC220V	**工作电源**	AC220V	**工作电源**	AC220V
输出电压	24V:20-30V 48V:40-58.6V (可通过按键调节))	**输出电压**	24V:20-30V 48V:40-58.6V (可通过按键调节))	**输出电压**	24V:20-30V 48V:40-58.6V (可通过按键调节)
放电电流	5～20A（可通过按键设置）	**放电电流**	5～50A（可通过按键设置）	**放电电流**	10～100A (可通过按键设置)
输出功率	根据电压调整 最大 1.2KW	**输出功率**	根据电压调整 最大 3KW	**输出功率**	根据电压调整 最大 6KW
电压纹波	<1%	**电压纹波**	<1%	**电压纹波**	<1%
电流纹波	<2%	**电流纹波**	<2%	**电流纹波**	<2%
电压调节精度	5‰	**电压调节精度**	5‰	**电压调节精度**	5‰
电流调节精度	1%	**电流调节精度**	1%	**电流调节精度**	1%
电流测量精度	0.5%	**电流测量精度**	0.5%	**电流测量精度**	0.5%
电压测试精度	0.5%	**电压测试精度**	0.5%	**电压测试精度**	0.5%
采样间隔	5s～1min	**采样间隔**	5s～1min	**采样间隔**	5s～1min
工作环境	湿度：5%～90%; 温度：0℃～+40℃	**工作环境**	湿度：5%～90%; 温度：0℃～+40℃	**工作环境**	湿度：5%～90%; 温度：0℃～+40℃
散热方式	强制风冷	**散热方式**	强制风冷	**散热方式**	强制风冷

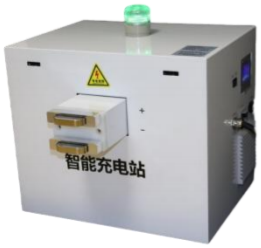					
产品型号		**产品型号**		**产品型号**	
UNLSC-24V(48V/72V)/20A		UNLSC-24V(48V/72V)/50A		UNLSC-24V(48V/72V)/100A	
产品参数		**产品参数**		**产品参数**	
品牌	Zeller	**品牌**	Zeller	**品牌**	Zeller
尺寸	410L*312W*352Hmm	**尺寸**	478L*211W*507Hmm	**尺寸**	400L*460W*800Hmm
重量	15～50KG	**重量**	15～50KG	**重量**	60～120KG
工作电源	AC220V	**工作电源**	AC220V	**工作电源**	AC380V
输出电压	24V:20-30V 48V:40-58.6V （可通过按键调节）	**输出电压**	24V:20-30V 48V:40-58.6V （可通过按键调节）	**输出电压**	24V:20-30V 48V:40-58.6V （可通过按键调节）
放电电流	5～50A（可通过按键设置）	**放电电流**	5～50A（可通过按键设置）	**放电电流**	10～100A（可通过按键设置）
输出功率	根据电压调整 最大 1.8KW	**输出功率**	根据电压调整 最大 4.5KW	**输出功率**	根据电压调整 最大 9KW
电压纹波	<1%	**电压纹波**	<1%	**电压纹波**	<1%
电流纹波	<2%	**电流纹波**	<2%	**电流纹波**	<2%
电压调节精度	5‰	**电压调节精度**	5‰	**电压调节精度**	5‰
电流调节精度	1%	**电流调节精度**	1%	**电流调节精度**	1%
电流测量精度	0.5%	**电流测量精度**	0.5%	**电流测量精度**	0.5%
电压测试精度	0.5%	**电压测试精度**	0.5%	**电压测试精度**	0.5%
采样间隔	5s～1min	**采样间隔**	5s～1min	**采样间隔**	5s～1min
工作环境	湿度：5%～90%； 温度：0℃～+40℃	**工作环境**	湿度：5%～90%； 温度：0℃～+40℃	**工作环境**	湿度：5%～90%； 温度：0℃～+40℃
散热方式	强制风冷	**散热方式**	强制风冷	**散热方式**	强制风冷

表 1-4 伸缩款智能充电站常规型号规

产品型号		**产品型号**		**产品型号**	
UNLSC-24V(48V/72V)/50A		UNLSC-24V(48V/72V)/100A		UNLSC-24V(48V/72V)/200A	
产品参数		**产品参数**		**产品参数**	
品牌	Zeller	**品牌**	Zeller	**品牌**	Zeller
尺寸	500L*350W*80Hmm	**尺寸**	500L*350W*80Hmm	**尺寸**	700L*490W*685Hmm
重量	40～100KG	**重量**	40～100KG	**重量**	100～150KG
工作电源	AC220V±10%	**工作电源**	AC220V±10%	**工作电源**	AC380V±10%
输出电压	24V:20-30V 48V:40-58.6V 72V:70V-90V (可通过按键调节)	**输出电压**	24V:20-30V 48V:40-58.6V 72V:70V-90V (可通过按键调节)	**输出电压**	24V:20-30V 48V:40-58.6V 72V:70V-90V (可通过按键调节)
放电电流	10～50A（可通过按键设置）	**放电电流**	10～100A（可通过按键设置）	**放电电流**	20～200A（可通过按键设置）
输出功率	根据电压调整 最大 1.8KW	**输出功率**	根据电压调整 最大 4.5KW	**输出功率**	根据电压调整 最大 9KW
伸缩行程	150/200mm	**伸缩行程**	150/200mm	**伸缩行程**	150/200mm
电压纹波	<1%	**电压纹波**	<1%	**电压纹波**	<1%
电流纹波	<2%	**电流纹波**	<2%	**电流纹波**	<2%
电压调节精度	5‰	**电压调节精度**	5‰	**电压调节精度**	5‰
电流调节精度	1%	**电流调节精度**	1%	**电流调节精度**	1%
电流测量精度	0.5%	**电流测量精度**	0.5%	**电流测量精度**	0.5%
电压测试精度	0.5%	**电压测试精度**	0.5%	**电压测试精度**	0.5%
采样间隔	5s～1min	**采样间隔**	5s～1min	**采样间隔**	5s～1min
工作环境	湿度：5%～90%; 温度：0℃～+40℃	**工作环境**	湿度：5%～90%; 温度：0℃～+40℃	**工作环境**	湿度：5%～90%; 温度：0℃～+40℃
散热方式	强制风冷	**散热方式**	强制风冷	**散热方式**	强制风冷

部分产品实拍展示

便携式充电站

尾插款一体式充电站

尾插款一体式充电站

针式一体式充电站

一体式充电站（刷板款）

伸缩分离款充电站

福马轮自动伸缩款

带防护自动伸缩款

大功率自动伸缩款

产品类型：AGV 锂电池

锂电池广泛应用于: AGV/RGV/MGV 自动搬运车、机器人、低速电动车、老年代步车、四轮电动汽车、通讯设备、医疗设备、太阳能路灯、家庭储能、储能电站等，三元锂电池可以根据客户需求定制，常规产品为磷酸铁锂电池组。

表 1-5 磷酸铁锂电池组规格表

序号	规格型号	材　料	充电	通信	尺寸参考 L*W*H	外形参考	备注
1	24V40AH	磷酸铁电池组	1c	默认 485	330*160*170mm		1）1.5～2C 瞬时放电； 2）1C 额定长时放电； 3）特殊尺寸/需求，可根据客户需求定制； 4）通讯可选 can、485、232；三元锂电池组质保贰年，磷酸铁锂电池组质保叁年。
2	24V50AH	磷酸铁电池组	1c	默认 485	330*160*170mm		
3	24V60AH	磷酸铁电池组	1c	默认 485	350*200*170mm		
4	24V80AH	磷酸铁电池组	1c	默认 485	350*350*170mm		
5	24V120AH	磷酸铁电池组	1c	默认 485	420*350*180mm		
6	48V40AH	磷酸铁电池组	1c	默认 485	500*150*250mm		
7	48V50AH	磷酸铁电池组	1c	默认 485	600*170*180mm		
					350*350*180mm		
8	48V60AH	磷酸铁电池组	1c	默认 485	600*250*180mm		
					400*350*180mm		
9	48V80AH	磷酸铁电池组	1c	默认 485	550*180*250mm		
10	48V120AH	磷酸铁电池组	1c	默认 485	500*400*250mm		

部分产品实拍展示

24V30AH

48V35AH

48V40AH

48V50AH

48V60AH

48V80AH

48V150AH

72V240AH